## B1=B3
1xC30

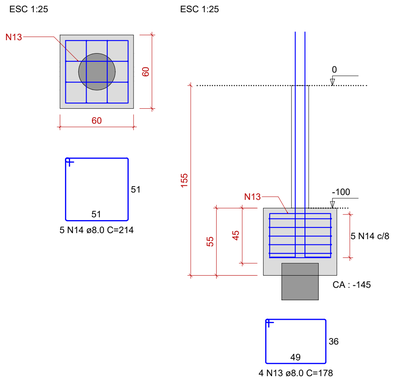


## P1

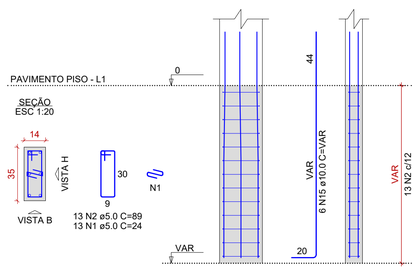


## P3

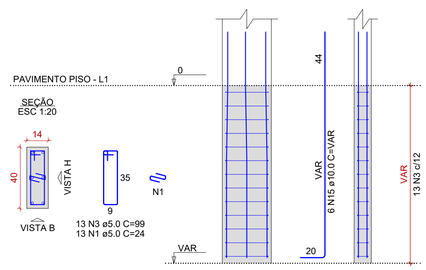


## B2
1xC30

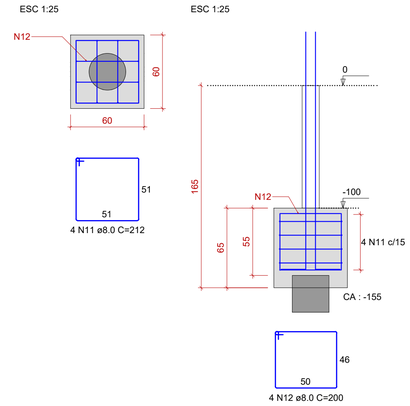


## P2

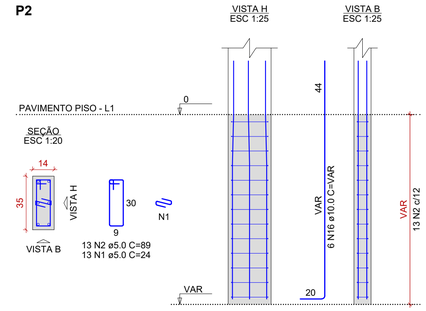


RELAÇÃO DO AÇO

| | | |
|---|---|---|
| B2 | 2xB3 | 3xB6 |
| 3xB8 | P1 | P2 |
| P3 | 2xP5 | P7 |
| P8 | 2xP9 | |

| AÇO | N | DIAM (mm) | QUANT | C.UNIT (cm) | C.TOTAL (cm) |
|---|---|---|---|---|---|
| CA60 | 1 | 5.0 | 73 | 24 | 1752 |
| | 2 | 5.0 | 60 | 89 | 5340 |
| | 3 | 5.0 | 51 | 99 | 5049 |
| | 4 | 5.0 | 17 | 29 | 493 |
| | 5 | 5.0 | 17 | 99 | 1683 |
| | 6 | 5.0 | 17 | 28 | 476 |
| | 7 | 5.0 | 17 | 107 | 1819 |
| | 8 | 5.0 | 38 | 24 | 912 |
| CA50 | 9 | 6.3 | 12 | 182 | 2184 |
| | 10 | 6.3 | 18 | 200 | 3600 |
| | 11 | 8.0 | 4 | 212 | 848 |
| | 12 | 8.0 | 4 | 200 | 800 |
| | 13 | 8.0 | 8 | 178 | 1424 |
| | 14 | 8.0 | 43 | 214 | 9202 |
| | 15 | 10.0 | 12 | VAR | VAR |
| | 16 | 10.0 | 6 | VAR | VAR |
| | 17 | 10.0 | 18 | VAR | VAR |
| | 18 | 12.5 | 18 | VAR | VAR |

RESUMO DO AÇO

| AÇO | DIAM (mm) | C.TOTAL (m) | PESO + 0% (kg) |
|---|---|---|---|
| CA50 | 6.3 | 57.8 | 14.2 |
| | 8.0 | 122.7 | 48.4 |
| | 10.0 | 82.7 | 51 |
| | 12.5 | 58.1 | 56 |
| CA60 | 5.0 | 175.2 | 27 |

| PESO TOTAL (kg) | |
|---|---|
| CA50 | 169.6 |
| CA60 | 27 |

Volume de concreto (C-25) = 2.88 m³
Área de forma = 31.74 m²

## B5=B6=B7
1xC30

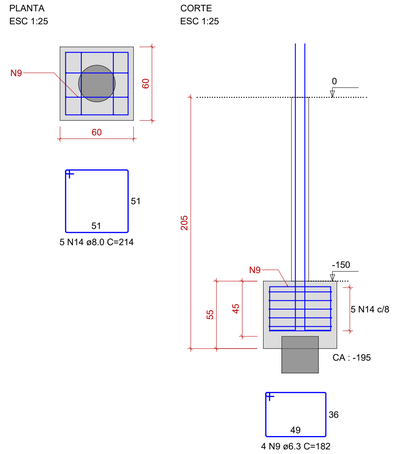


## P5=P6

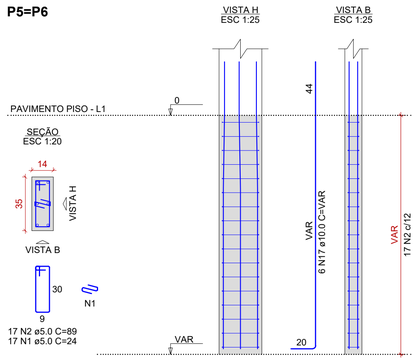


## P7

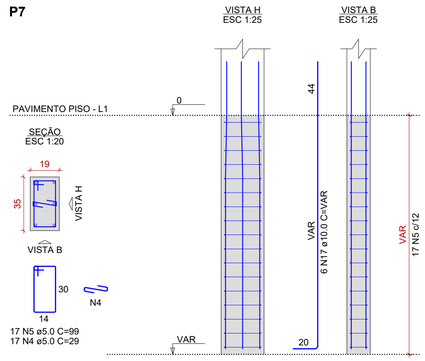


## B8=B9=B10
1xC30

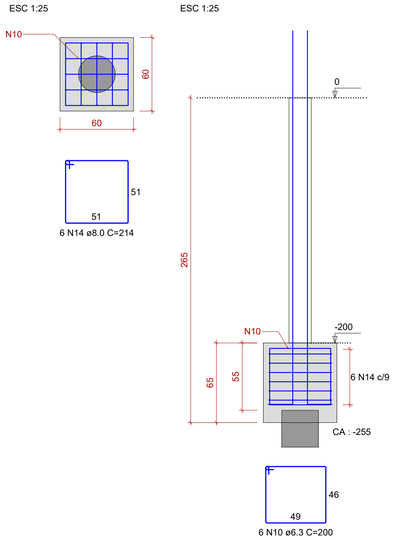


## P9=P10

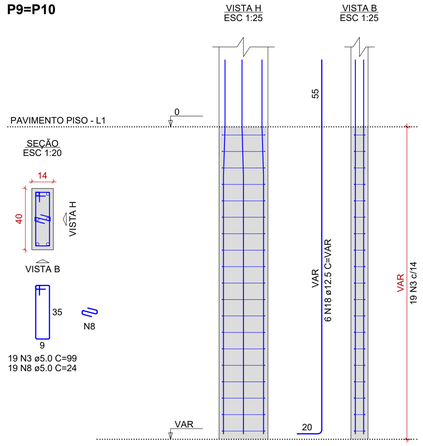


## P8

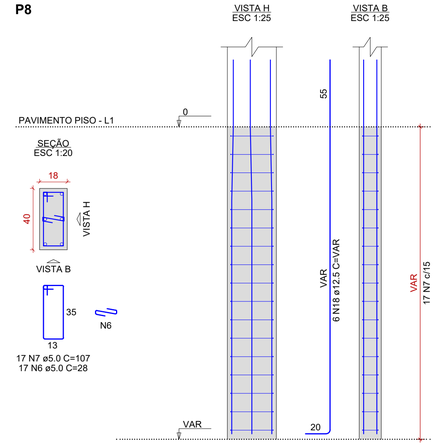


# BLOCOS E PILARES DE FUNDAÇÃO (PARTE 01)
Escala Indicada

## LEITURA DAS ARMADURAS
SEM ESCALA - COTAS EM CENTIMETROS

### Tabela de Conversões e Pinos de Dobramento

| AÇO | DIAM (mm) | DIAM (pol) | PINO (D) (cm) |
|---|---|---|---|
| CA60 | 5.0 | 3/16 | 3* |
| CA50 | 6.3 | 1/4 | 3 |
| CA50 | 8.0 | 5/16 | 4 |
| CA50 | 10.0 | 3/8 | 5 |
| CA50 | 12.5 | 1/2 | 6.5 |
| CA50 | 16.0 | 5/8 | 8 |

* Para Estribos, D=1,5

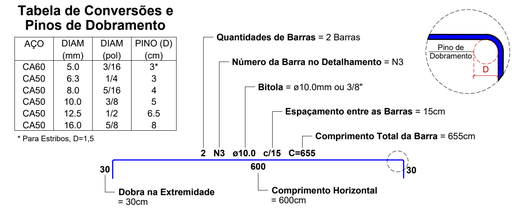


| PROJETO - RESPONSÁVEL TÉCNICO: | EXECUÇÃO - RESPONSÁVEL TÉCNICO: | ASSINATURA - PROPRIETÁRIO: [REPRESENTANTE] |
|---|---|---|
| WALTER DALPIAZ JUNIOR:04375008962 — Assinado de forma digital por WALTER DALPIAZ JUNIOR:04375008962 Dados: 2020.10.22 16:54:07 -03'00' | | |

| REVISÃO | DATA | ALTERAÇÕES |
|---|---|---|
| R00 | 16/10/2020 | EMISSÃO INICIAL |

# PROJETO ESTRUTURAL


AMAVI — ASSOCIAÇÃO DOS MUNICÍPIOS DO ALTO VALE DO ITAJAÍ
RUA: XV DE NOVEMBRO, Nº 737
CEP: 89160-015 -CENTRO
RIO DO SUL/SC
FONE/FAX: (47) 3531-4242
E-mail: amavi@amavi.org.br
http://www.amavi.org.br


**OBRA:** CAPELA MORTUÁRIA

**PROPRIETÁRIO:** PREFEITURA MUNICIPAL DE AGRONÔMICA

**ENDEREÇO:** Rua Artur Tridapalli - Bairro Centro - Agronômica/SC

**CONTEÚDO:** - BLOCOS E PILARES DE FUNDAÇÃO (PARTE 01)

**DESENHO:** EDUARDO FIGUEIREDO
**ÁREA EDIFICAÇÃO A CONSTRUIR:** 128,15m²
**ÁREA EXTERNA A CONSTRUIR:** 122,35m²
**ÁREA TOTAL:** 250,50m²
**ESCALA:** INDICADA
**DATA:** 16/10/2020

**FOLHA:** EST 04/09


TODOS OS DIREITOS RESERVADOS. PROIBIDA A REPRODUÇÃO PARCIAL OU TOTAL.
DESENHO VÁLIDO SOMENTE ASSINADO PELO RESPONSÁVEL DO PROJETO.